鹦鹉智能站架使用说明书

正式版 V1.10 · 2026-11-03

适用于双通道智能站架；以实际交付的 App、固件及设备功能为准。先安装并登录 App，再按本书完成联网、绑定、奖励、称重与日常维护。

阅读这本说明书

按步骤完成连接、奖励、喂食和称重。首次使用先读对应章节。

版本与适用范围

适用于鹦鹉智能站架双通道版本。主机已组装，站杆为运输需要单独放置。出厂前完成称重标定和出粮测试。首次使用先将站杆插入连接件并确认稳固，再连接网络、加入适配奖励粮，开启自动奖励。

认识智能站架

站杆和底座各有称重通道。自动奖励按设备的检测条件与托盘重量变化工作；手动称重可选择对应通道。

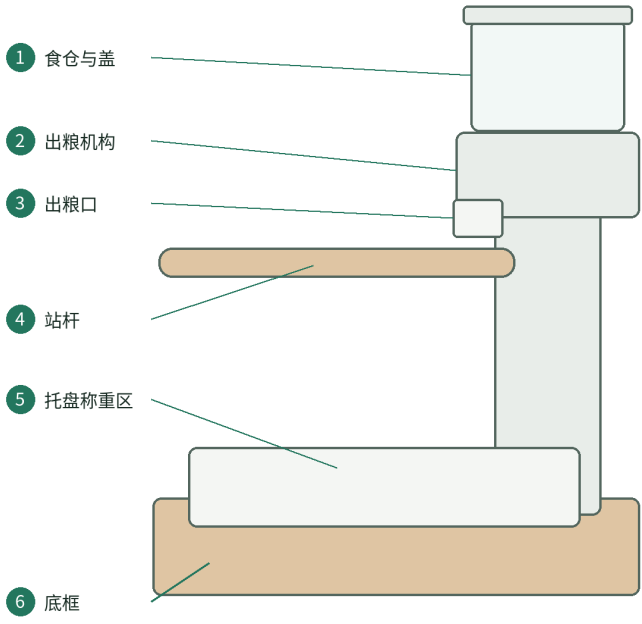

部件位置示意 非实物照片 不按比例绘制

① 食仓与盖：放入适配的奖励粮。② 出粮机构：按已设置的动作出粮。③ 出粮口：观察是否实际出粮。

④ 站杆：供鹦鹉站立及站杆称重。⑤ 托盘称重区：承接落物及底座称重。⑥ 底框：支撑整机。

食杯用于接取奖励粮，可水平拔出清洗，拆装见对应章节。站杆为插入式连接，可自行取下；复装后须确认插接稳固。搬动整机时托住底框，不提拉站杆、食仓或托盘。

精密称重部件，请轻拿轻放

托盘及站杆内置精密称重传感器，使用时请勿用力按压、拉拽或撞击。建议承载重量不超过 300 克，避免过载造成传感器损坏。

首次使用前的准备

主机已组装，站杆单独放置。先插装站杆，再接电；首次使用请在旁观察。

随箱清单

物品	数量
智能站架主机（已组装）	1 台
插入式站杆（单独放置）	1 根
9 V 直流 / 2 A 电源适配器	1 个
六角小扳手	1 把

1 摆稳并插装站杆

主机摆稳，将站杆插入连接件并确认稳固。食杯装到位，托盘不碰框、不压线；建议承载不超过 300 克。

2 连接随箱电源

使用随箱 9 V 直流 / 2 A 电源，线缆远离啃咬和通行区域；搬动时托住底框。

3 先安装并登录 App

优先使用鹦鹉管家 App：安卓从官网下载，iPhone 从 App Store 下载。登录后进入“设备 → 添加设备”，扫描机身绑定二维码，按提示完成添加；小程序仅备选，当前蓝牙功能不可用。

4 确认就绪再使用

出厂已完成称重标定和出粮测试，无需自行标定。六角扳手仅供售后指导下维护；日常只可取下食杯和插入式站杆，其余结构请勿拆卸。

安装 App 与联系指导

扫码下载 App

安卓 / iPhone 通用下载入口

安卓在官网下载，iPhone 前往 App Store。微信内无法下载时，请用浏览器打开。

先加客服微信

微信：parrotkeeper

首次使用获得指导，有任何问题都可以联系客服。

先安装并登录 App，再完成设备联网和绑定。

官方网站：https://parrotkeeper.cn

扫码下载 App 卡通图解



图中二维码进入官网 App 下载区。安卓在官网下载安装包，iPhone 前往 App Store；微信内下载请使用浏览器打开。

添加设备并连接网络

推荐使用新版 App：扫描机身绑定码 → 选择家中 Wi-Fi、输入密码 → 点击“连接并添加”。请先给站架接电，并让手机保持上网；准备家中 2.4 GHz Wi-Fi 密码。

1 打开 App 扫描机身码

登录鹦鹉管家 App，进入“设备 → 添加设备”，点“扫描设备”或“扫描机身绑定码”，扫描站架机身或标签上的绑定二维码。不要扫描 App 下载码或客服微信码。无法扫码时，可按页面提示输入标签绑定码。

2 选择家庭 Wi-Fi

尚未联网的站架会进入“连接家中 Wi-Fi”。手机靠近站架，开启蓝牙，按系统提示允许相机、蓝牙或附近设备等必要权限；若需要读取 Wi-Fi 名称，再按提示授权。App 会尝试连接刚才扫描的站架，无需先到系统蓝牙中手动配对，也无需先切换到站架热点。

选择家中支持 2.4 GHz 的 Wi-Fi 并输入密码。安卓可按页面选择附近网络，iPhone 可使用手机当前网络；未显示网络时，刷新或手动填写准确名称。请勿选择 ParrotStand- 开头的设备热点作为家庭网络。

3 点击“连接并添加”

核对网络名称与密码后，点“连接并添加”。保持站架通电、手机联网并靠近设备，等待连接与添加完成，不要中途退出 App。若站架已联网，扫码后可能直接完成添加，无需重复填写 Wi-Fi。

4 确认设备在线

完成后回到设备页，确认站架显示在线，再开始使用。若仍显示连接中、离线或状态未知，按页面提示重试并检查供电和家庭网络；不要反复扫码添加。已出现在列表中也需要核对在线状态。

备用方式：通过站架热点联网

快捷连接失败时，点 App 的“使用备用连接方式”，按提示连接 ParrotStand- 开头的 Wi-Fi；提示“无法上网”时保持连接。在浏览器打开 http://192.168.4.1/，设置家中 2.4 GHz Wi-Fi。完成后让手机恢复上网，返回 App 点“继续添加”或“确认联网并继续”。App 会保留本次扫描的信息，无需重新扫描。

更换 Wi-Fi 或找不到连接入口

需要更换网络时按 App 设备页的连接指引操作。未看到快捷添加页面时先更新 App；仍无法连接，可按备用方式操作或联系客服。设备热点的开放状态会随当前网络状态变化，不要自行拆机、恢复出厂或抹除出厂信息。

出厂校准与记录权限

正常添加和配网保留称重标定与机械位置参数。绑定后选择需要记录的鹦鹉，并核对记录权限；没有权限时联系团队管理员。

四步添加卡通图解



新版 App 按“扫码 → 选择家庭 Wi-Fi → 连接并添加”操作；热点仅为备用方式。卡通图中的产品与界面为操作示意，外观及按钮位置以实际交付为准。

看懂连接和运行状态

账号绑定、蓝牙连接和设备联网是三件事。看到“已绑定”，只表示设备属于当前账号，并不表示设备此刻在线。

页面提示	含义与下一步
设备在线 / 云端实时	可通过网络读取状态并提交操作。操作仍需等设备确认。
蓝牙已连接 / 蓝牙实时	手机已近距离连接设备；不代表站架已连接 Wi-Fi。
设备离线	云端暂时无法取得新状态，检查供电和网络。
已保存，等待站架同步	设置已保存，设备尚未确认应用。
已保存，联网后生效	先恢复设备联网，再检查同步结果。
设置已同步至站架	设备已确认当前设置；运行还受称重、调试和故障状态影响。

常见运行状态

“准备检测”：等待建立稳定参考。“等待排便”：已进入检测。“出料中 / 回到接料位”：正在执行动作。“静默中”：处于奖励间隔。“已停止”：奖励暂停。“故障停机”：先排查问题。

蓝牙称重的授权与记录保存仍需要手机联网。设备离线时，请勿把历史读数当成实时结果，也不要反复点击远程操作。

使用自动奖励

启用后，站架在检测到符合当前设备配置的重量变化时执行奖励。掉落粮食、触碰托盘等也可能改变读数，因此需要保持称重区稳定。

1 准备奖励粮

先暂停自动奖励及定时计划，等待机构停止。加入适配的干燥大颗粒A级纸壳麻子，合好食仓盖，保持出粮口畅通。更换粮食后重新观察出粮；仅旧模式按页面校准预计范围。

建议使用大颗粒A级纸壳麻子。其他小颗粒饲料或种子粮可能增加喂食器卡粮风险，不建议使用。

2 开启并确认

返回“智能站架”主页，打开“自动奖励”。开关修改后自动保存；等待设备确认开启及设置同步。旧版若显示“保存设置”，仍需点击保存。

3 观察一次运行

等待设备就绪和稳定检测完成，再让鹦鹉自然站上站杆。观察页面状态及实际出粮，避免用手按压托盘模拟正常使用。

奖励间隔与启动状态

“奖励间隔”是奖励后暂停检测的时间，以设备保存并确认的值为准。当前新版不再提供“开机准备时间”设置，时间固定为 0；仍需等待传感器及机构就绪，不能理解为上电即可立即出粮。

称重后恢复奖励

正常退出新版 App 称重页面时，会结束称重并尝试恢复自动奖励，应回主页确认。意外蓝牙断连在支持固件中沿用 30 秒恢复规则，仅恢复原先开启的奖励。两者不同，详见称重章节。故障、调试或其他位置主动修改的设置须先检查，不靠反复连接解除。

手动喂食与出粮量

进入“智能站架 → 喂食 → 手动喂食”。新版支持自动组合单孔和双孔出料；旧模式按单次校准范围估算。预计颗数仅供参考。

1 确认当前模式

页面显示自动组合单孔 / 双孔时，按所选份量安排动作；设备须支持并完成位置校准和同步。否则沿用旧模式，展开“出粮量校准”填写实际范围。

2 选择预计份量

设备在线且没有其他喂食任务时，选择预计份量，点击“开始喂食”，核对确认提示后提交。

3 观察执行结果

请求发送后等待设备接收。设备先完成当前奖励动作，再执行喂食；请求 2 分钟内未被接收会失效。现场观察是否实际出粮。

停止本次喂食

点击“停止喂食”后等待设备确认，联网停止通常需要数秒。停止本次任务不会关闭后续定时计划。出现卡住、异响等紧急情况，请在现场断电。

查看喂食记录

进入“喂食记录”查看任务和完成次数。完成次数表示机构动作完成，不代表检测到了相同数量的粮粒。断网记录联网后同步，设备保留最近 8 条。

新版的“旧模式出粮量校准”只影响旧模式及对应计划。更换粮食后观察实际出粮；单孔 / 双孔与旧计划区别见对应章节。

设置定时喂食计划

进入“智能站架 → 喂食 → 定时计划”。计划按北京时间执行，最多设置 8 个。先确认当前出料模式，再安排份量。旧计划不会因升级自动转换模式。

1 添加计划

点击“添加喂食计划”，选择时间、重复日期和预计份量，然后点击“保存计划”。

2 检查开关和同步

确认计划开关已开启，日期和时间正确，并等到计划同步至设备。只保存在页面上不能证明设备已收到。

3 观察首次执行

在首个计划时间留在设备旁，核对实际出粮和喂食记录，确认份量适合当前使用安排。

遇到的情况	计划行为
已同步且时间有效，随后断网	设备可按已保存计划执行。

遇到的情况	计划行为
断电错过计划时间	不补喂错过的计划。
设备重新启动	需先取得有效网络时间。
正在调试或设备异常	计划可能跳过，查看记录。
点击停止本次喂食	后续计划仍保留，需单独关闭。

需要停用某个计划时关闭它的开关；需要移除时点“删除计划”。清洁和长期不用前，检查所有计划，随后断开电源。

在 App 中称重并保存

手机保持联网，以便授权、获取状态及保存记录。从智能站架主页点击“开始称重”。先让鹦鹉离开，等待页面确认自动奖励已暂停、机构停稳，再准备称重。App 优先尝试近距离蓝牙连接；若提供联网称重入口，可按页面提示使用，仍需设备在线并确认实时读数。

1 连接并选择通道

按系统提示允许 App 使用蓝牙及附近设备权限。手机靠近站架，选择“站杆称重”或“底座称重”。底座指托盘承重区域，不是底框边缘。未连接、正在切换或等待数据时不要保存。

2 空载准备零点

仅保留正常称重所用的托盘或配件，等待空秤稳定。按页面点击“开始称重”；需要修正零点时点击“空秤去皮”或“去皮”，确认鹦鹉已离开。不要带鸟去皮。

去皮后确认保存

当前 App 会在去皮后请求设备保存对应通道的零点，无需再寻找“记住去皮零点”开关。等待成功提示；若提示保存失败或设备未确认，请保持空载并重试。站杆与底座分别保存，更换配件后重新去皮。旧客户端若仍提供记忆开关，按其提示操作。

3 点选鹦鹉并保存

让鹦鹉自然站稳，不接触其他支撑。点选本次实际称重的鹦鹉头像卡片；历史体重推荐仅作参考。读数稳定后点击“保存本次体重”，确认“已加入健康档案”等成功提示。保存失败时按页面重试同一条记录，避免重复录入。

4 结束称重并核对奖励

使用“结束并退出称重”或页面返回，等待结束指令和设备状态确认。新版 App 会尝试恢复自动奖励；因此即使进入前暂停过，退出后也要重新核对开关。清洁、拆装或需要继续暂停时，应在退出后明确关闭奖励与计划，并断电。

意外断连与正常退出不同。支持原有恢复规则的固件，会在蓝牙意外断开 30 秒后恢复先前已开启的奖励；期间重连会取消倒计时。离线、故障、调试或其他页面修改设置时，恢复可能未完成，应按当前提示处理，不以倒计时结束当作恢复成功。

称重与奖励检测的零点

手动称重的去皮零点与自动奖励检测用的零点分别处理。不要用反复去皮来修复误奖励；需要调整自动奖励零点或出厂标定时，请先联系售后。

建议承载重量不超过 300 克。站杆称重测量误差为 ±0.5 g，底座称重测量误差为 ±0.1 g。多只鹦鹉体重接近时，保存前核

对归属。

自动体重记录

进入“智能站架 → 自动体重记录”，按需开启“自动记录体重”。该功能使用站杆上的稳定读数，无需一直打开 App。固件 0.7.49 起支持有可靠时间时的离线缓存，旧版需保持联网。

每天如何记录

按北京时间，每只鹦鹉每天最多生成一条站架自动记录，多台站架共同计数。手动称重记录不受此限制。底座称重仍在“手动称重”中进行。

多只鹦鹉如何区分

只有一只符合条件的鹦鹉时可直接关联。多只鹦鹉时根据近期体重匹配；历史不足或体重接近的读数进入“待确认”，确认前不会进入健康记录。

1 打开待确认读数

从设备详情提醒或自动体重记录页查看重量、时间及待确认原因。

2 确认或忽略

选择本次称重的鹦鹉，点击“确认并记录”。无法判断归属、读数受干扰或不是鹦鹉体重时，选择“忽略读数”。

断网和关闭功能

固件 0.7.49 起，有可靠时间时断网最多缓存 32 条稳定读数，重启保留；配套新版后台可补传近 7 天数据，延迟超过两分钟的记录需你确认。无可靠时间时不伪造日期，等待校时。旧固件断网期间不补记。可随时关闭自动记录，仍可使用蓝牙手动称重。

需要固件 0.7.30 或以上及配套服务。该功能仅记录体重，不自动判断健康状态。

日常设置与固件更新

进入智能站架的使用设置，修改后核对设备是否已确认。App 可能先显示本机保存的设置，再刷新设备状态；不能将缓存值当成实时回报。

日常设置

调整奖励间隔等参数后点“完成”，按页面提示自动保存，等待设置同步。若旧版仍提供“保存设置”，需要点击保存。当前新版已移除“开机准备时间”的设置入口，时间固定为 0；旧设备升级前可能仍按原配置运行，不必寻找该入口。

1 更新前准备

进入“固件更新”，核对设备当前版本和可用版本，阅读中文更新说明。让鹦鹉离开，结束称重与微调，保持供电及网络稳定。只有向本设备提供的版本才是本次可升级版本。

2 提交并等待

按页面点击更新并确认。设备先暂停相关动作再升级；过程中不要断电、反复重启或重复提交。没有可用版本、提示受限或更新失败时联系售后。

3 核对升级结果

等待设备重新上线，确认它实际回报了新版本，再查看奖励开关和运行状态。下载完成或页面进度结束不等于设备升级成功；恢复自动奖励也须以设备确认及现场情况为准。

自动更新策略

若交付版本提供自动更新，可按页面设定允许的北京时间时段，保存后等待设备确认。关闭自动更新不会中断已开始的升级。长期暂停或清洁前仍须断电，避免后续恢复运行。

清洁与日常维护

清洁前先让鹦鹉离开，暂停自动奖励和定时计划，等待当前动作结束，再断开电源。不要仅依赖 App 的远程停止。

1 断电并取下可拆部件

暂停自动奖励及定时计划，等动作结束后断电。食杯可水平拔出，站杆采用插入式连接，可自行取下。其他结构、托盘、舵机、传感器及接线请勿自行拆卸。

2 分别清洁

食杯可用水清洗。站杆使用拧干的软布擦拭；主机、托盘及其他固定部件就地擦拭，避免称重组件、电源接口和内部进水。不要强行转动出粮机构。

3 干燥并装回

食杯完全干燥后，对齐插舌水平推回，见对应章节。站杆按原插接位置装回，确认连接稳固，不松脱。不要用力撬动连接部位。

4 复查再使用

检查托盘不碰固定边框，线缆不压称重部件，出粮口没有异物。让鹦鹉离开后通电，等待稳定，必要时重新空载去皮，再检查奖励及计划开关。

日常检查

检查站杆是否松动、塑料件有无裂纹、线缆是否被啃咬、粮食是否受潮。出现损坏、持续异响或卡住时停用并联系售后。长期不用时清空粮食、擦净干燥并断电。

食杯拆下与装回

先让鹦鹉离开，暂停奖励及计划，等待动作结束并断电。扶稳底框，握住食杯沿水平方向拔出；不要以站杆或托盘为支点。

① 扶稳机身，握住食杯水平向外拔出

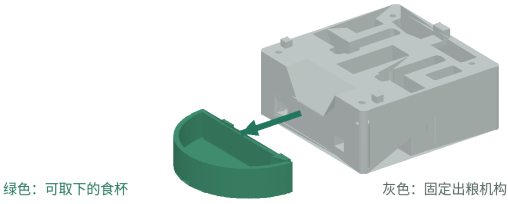

② 对齐双插舌，沿原方向水平推回

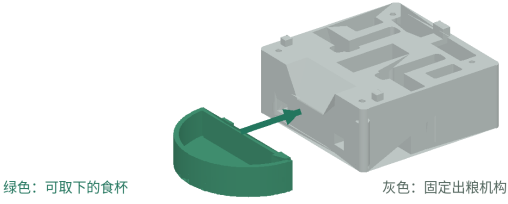

先断电再拆装 · 不向上掰、不扭转 · 装回后确认食杯稳固

局部结构示意，省略上方固定部件以展示接口；不需要拆开出粮机构。

洗净晾干后装回

将食杯两侧插舌对准固定座插孔，沿拔出的反方向水平推入。确认食杯安装到位且稳固后，再恢复使用。

不要向上掰、扭转或使用工具撬动食杯。若卡住或无法装回，请停下并联系售后。食杯可水洗，主机不能冲洗或浸水。

连接和设置问题

先确认供电，再区分账号绑定、蓝牙连接和设备 Wi-Fi。排查过程中不要重复添加、反复升级或自行恢复出厂。

微信内下载显示 0B 或打开文件预览

返回 App 下载入口，点击微信右上角“…”选择“在浏览器打开”，再下载安卓安装包；也可复制下载页链接到浏览器。iPhone 请使用 App Store，不能安装安卓 APK。

扫码后连接不上或没有显示家庭 Wi-Fi

确认手机保持上网、站架已接电并在附近，按提示开启蓝牙和必要权限。检查家庭网络支持 2.4 GHz，名称及密码输入准确；网络列表为空时刷新或手动填写。点“重新连接设备”后重试，仍失败可用“使用备用连接方式”，无需反复扫码。

备用热点或配置页打不开

仅在需要备用方式时，先在系统 Wi-Fi 中连接 ParrotStand- 热点，在“无法上网”提示中保持连接，再打开 http://192.168.4.1/。配置家庭网络后恢复手机上网，返回 App 继续添加。热点未出现时按 App 提示操作或联系售后。

App 蓝牙连接不上

允许 App 使用蓝牙及附近设备权限，手机靠近站架，结束其他手机的连接后重试。小程序蓝牙当前不可用，请改用 App。若提供联网称重入口，可按其提示尝试；没有实时数据时不要保存。

已绑定但离线或状态未知

检查设备供电、家庭 2.4 GHz Wi-Fi 和路由器。手机连着站架热点时通常无法访问互联网，完成配网后先恢复手机上网，再回 App 刷新。状态未知表示尚未取得有效状态，不等于在线。

设置一直等待同步

保持设备联网并等它回报。若提示其他位置已修改，先读取最新设置再操作；重新读取可能覆盖未保存内容。看到“已保存”不代表设备已执行。

无法保存体重或奖励未恢复

确认连接有效、通道正确、空载去皮完成、读数稳定且已选择有记录权限的鹦鹉。退出称重后回站架主页核对自动奖励；存在故障、调试或恢复失败提示时先排查，必要时联系售后。

出粮和称重问题

现场检查优先。听到机构动作或看到任务完成，仍需要观察出粮口是否实际送出了粮食。

不出粮或出粮不顺畅

断电后检查余粮、受潮结块和可见堵塞，只清理能安全触及的残粮。装回并确认干燥，让鸟离开后上电；在“喂食 → 出料异常排查”确认现场检查条件，再执行“单次出料检查”。

检查会计入手动喂食记录。仍不出粮、出现异响或卡住时，断电并联系售后；不要连续重试。仅位置偏差时，按对应章节微调；卡住或异响时不要用微调强行排障。

奖励没有立即触发

检查自动奖励是否已开启、设备是否正在准备或处于奖励间隔，以及是否仍在称重或调试。托盘碰框、被触碰或重量变化不符合检测条件，也会影响触发。

重量跳动或空载不归零

检查桌面是否稳固、鹦鹉是否站稳、身体是否接触其他物体、托盘是否碰到固定件。待空载稳定后重新去皮；站杆和底座分别处理。仍异常时联系售后检查标定和装配。

定时没有喂食或预计颗数不准

核对北京时间、星期、计划开关、同步状态和网络时间。断电错过不补喂；调试或异常时可能跳过。更换粮食后重新校准出粮范围，查看动作记录并现场核对实际份量。

产品参数

产品名称：鹦鹉智能站架。采用站杆和底座双通道称重，主机已组装，站杆单独放置，使用前插入连接件。使用随箱电源适配器。

项目	规格
电源适配器输出	9 V 直流 / 2 A（随箱附带）
整机净重	1155 克，不含电源适配器
建议承载重量上限	不超过 300 克
站杆称重测量误差	±0.5 g
底座称重测量误差	±0.1 g
适配奖励粮	大颗粒A级纸壳麻子
配套应用	鹦鹉管家 App（安卓 / iPhone）；小程序仅备选

项目	规格
联网方式	2.4 GHz Wi-Fi
近距离连接	蓝牙
交付准备	出厂前完成称重标定和出粮测试

使用条件

放在平整、稳固、干燥的位置使用。称重时保持托盘自由间隙，鹦鹉身体不要接触其他支撑。不要超载、冲洗主机或自行拆开固定结构。

日常可取下食杯与插入式站杆。食杯可水洗并须完全干燥后装回；站杆擦拭清洁。食杯拆装见对应章节。

售后与保修

服务主体：鹦鹉智能生活馆。需要协助或寄修时，请先联系售后确认问题和寄回地址，不要直接寄件。

联系我们

微信：parrotkeeper（可搜索添加）
电话：19130693109
服务时间：周一至周六 9:00–18:00
北京时间，法定节假日除外。

保修政策

自签收之日起保修 6 个月。正常使用下的非人为质量问题免费维修；保修期内确认属于质量问题的寄修往返运费由鹦鹉智能生活馆承担。

联系时请准备

购买凭证、机身编号、固件版本、问题描述及照片或视频。请勿在公开渠道发布绑定码、Wi-Fi 密码等信息。

官网：https://parrotkeeper.cn

进入官网后点击“资料下载”查阅新版资料。客服二维码见“安装 App 与联系指导”。

出料位置微调

仅用于已标定设备的小幅位置偏差。需设备固件支持，以及提供此入口的配套 App。

1 准备并进入

让鹦鹉离开，手指和工具远离机构；暂停自动奖励及定时计划。从“高级设置”或“喂食 → 出料异常排查”进入“出料位置微调”。手机靠近站架并保持联网。

2 连接并选择位置

点“连接蓝牙并开始微调”。选择接料、单孔或双孔位置；切换选项不会转动。点“移动到此位置”才开始预览。

3 小幅调整并保存

用“−1° / ＋1°”逐步预览，观察对齐后点“保存位置”，等待设备确认。范围约为固定标定位置附近 ±5°，多次保存不会扩大范围。

4 退出并检查

若要撤销，点“恢复本次调整前的位置”。保存或恢复后，点“结束微调，前往出料检查”，按页面条件执行一次检查。现场确认正常后再手动开启奖励，按需恢复计划。

退出后奖励保持暂停

离开页面或蓝牙断开会停止预览，未保存的预览不会修改已保存位置。微调结束不适用称重后的 30 秒自动恢复规则。

请仅在售后指导下使用。没有入口、提示版本不支持、超出范围或保存失败时，请联系售后。卡住、异响或明显机械干涉时断电停用，不要继续调整。

版本差异与资料入口

本说明书以 App 为主要操作入口。安卓与 iPhone 的布局、按钮位置及权限弹窗可能不同；小程序仅作备选，当前不支持其蓝牙连接与蓝牙称重。

固件与 App 分别更新

固件决定设备可执行的功能，App 决定操作入口；下载客户端或看见升级包，不代表设备已升级。先核对 App 和设备实际版本，再按当前页面提示操作。试点固件的能力不作为所有出厂设备的统一承诺。

单孔与双孔喂食

仅在设备支持、机械位置已校准且配置同步后使用对应模式。单孔一次参考 1–2 颗，双孔一次参考 2–4 颗；实际颗数受粮食和机构影响。已有旧计划不会因升级自动转换，不把动作完成次数当作实际粮粒数量。

本版更新

V1.6 正式版 · 2026-11-02：改为 App 优先和热点配网；加入 App 下载与客服二维码、卡通引导图及精密传感器保护提示；更新称重去皮、头像选鸟、结束称重和解绑清理说明，修正文档版本残留。本版经确认正式发布。

官方资料

官网：https://parrotkeeper.cn

进入官网后点击“资料下载”，获取完整说明书、快速上手卡、训练指南及新版资料。遇到问题可先联系微信 parrotkeeper；不要公开绑定码、Wi-Fi 密码或账号凭证。

离线运行与重启恢复

已同步到设备的自动奖励设置可在断网时继续使用；App 远程管理与记录同步需要网络。重启后仍须完成传感器与机构就绪检查，恢复自动检测不等于补发断电前未完成的出粮。

称重过程中突然断开连接与正常退出页面的恢复方式不同，详见“在 App 中称重并保存”。主动暂停、故障与管理员调试不能靠等待自动解除。

已同步的喂食计划在取得可靠时间且持续供电时，可在断网后继续执行。完全断电后没有备用时钟，须恢复可靠网络时间；不会补喂断电期间错过的计划。清洁或长期不用时，应同时检查奖励、计划和自动更新策略，随后断电。

离线体重与重新添加

支持离线缓存的固件，在已开启自动体重记录且具有可靠时间时，可暂存稳定读数并在联网后补传。现有支持版本最多缓存 32 条，补传近 7 天记录；超过两分钟的延迟记录需要确认。无可靠时间、缓存已满或版本不支持时，不应假定已经记录成功。

关闭或变更记录授权后，旧授权记录不能写入健康档案。联网后检查实际记录及待确认读数，不将设备称过重量等同于健康档案已保存。

重新添加前须先完成原设备的解绑与本机清理；列表移除、云端处理成功或旧码可扫描都不能替代清理完成确认。具体步骤见下一章。

解绑并删除站架数据

仅在确实不再使用此账号管理设备、准备转交或按售后指导操作时执行。普通更换 Wi-Fi 不需要删除设备。

1 核对清理范围再确认

在 App“设备”列表找到对应站架，点击“删除”，阅读提示并确认解绑与清理。该操作清除设备关联的历史、计划、用户设置及旧凭证，包括由此设备生成的相关记录；鹦鹉档案、其他设备及手工记录、出厂称重标定和机械位置不在此范围。删除后的业务数据无法从应用恢复。

2 列表移除后仍需设备完成清理

当前站架流程可先从列表移除，设备本机数据要在它重新联网并收到指令后清理。列表消失不代表本机已清理；旧凭证不能继续用于原账号访问。清理完成前不要转交设备，也不要假定旧计划已停止，必要时断电。

3 离线或中途断电

按页面的待处理提示恢复供电与联网。若提供“连接设备完成清理”，按引导连接；热点和蓝牙恢复入口会随客户端及固件不同而变化。找不到入口、旧固件不支持或凭证异常时联系售后，不要自行全片格式化、拆机或反复绑定。

4 确认清理后重新添加

以系统收到设备本机清理完成的确认作为完成依据，再按首次使用流程联网，并使用设备当前有效的绑定信息重新绑定。旧码或旧凭证失效时不要反复尝试，联系售后取得对应处理。重新设置自动奖励、定时计划和体重记录授权；普通用户无需重新做出厂标定。

清理过程中断电或状态仍待完成时，请先完成续办。系统可保留防止重复请求所需的最小清理回执，回执不授予旧账号访问新绑定的权限；历史备份按其保留周期处理。

App 添加按钮示意

扫码后按提示操作，无需先切换设备热点



按钮及位置示意，非实机截图；安卓与 iPhone 的名称和布局可能不同。

① 扫描设备：扫描机身绑定码，无法扫码可输入标签绑定码。② 选择家庭 Wi-Fi、输入密码。③ 点“连接并添加”，等待完成并确认在线。连接失败时才使用备用方式。此图依据新版 App 按钮绘制，为界面示意，非实机截图；安卓与 iPhone 的名称及布局略有不同。

App 称重界面图解



① 切换通道。② 空秤去皮。③ 结束并退出称重。④ 点选鹦鹉后保存。图为 App 共用称重视图，104.5 g 为演示数据，不是设备实测。

App 常用按钮速查

要做什么	操作与确认
自动奖励	站架主页或使用设置中打开“自动奖励”，等待设备确认。
手动喂食	进入“喂食”中的“手动喂食”，选择份量，点击“开始喂食”，现场核对实际出粮。
定时喂食	在“定时计划”添加或编辑计划，保存并等待同步。停止本次喂食不等于关闭计划。
保存体重	点选鹦鹉头像，读数稳定后点击“保存本次体重”，核对成功提示。
软件更新	在固件更新页核对版本与更新说明，升级后确认设备实际回报的新版本。

安卓与 iPhone 的按钮位置可能不同；没有入口或提示不支持时，请联系售后核对 App 与固件版本。

V1.10 正式版 · 2026-11-03：改为 App 扫码后选择家庭 Wi-Fi，点击“连接并添加”；补充已联网设备直接添加、备用热点方式及失败重试，更新联网卡通图与添加按钮示意。本版经用户确认正式发布。